1.

4.

4.1 SJT-WVF5

4.2 (Wm-Wq)/100

4.3 -10 60

4.4 1T 2T 3T

4.5 x125%

4.6 CAN v2.0B

4.7 15-25VDC

4.8 200mA

Wm :

Wq :

5.

5.1

5.2

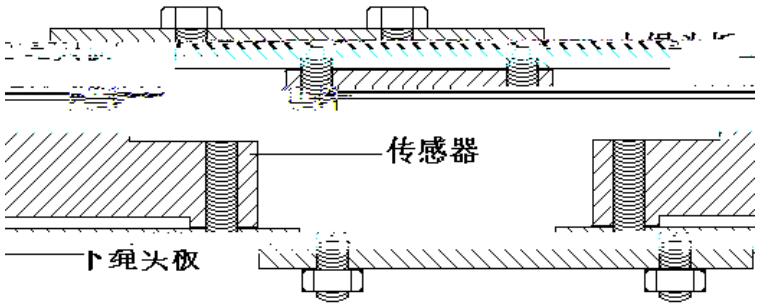

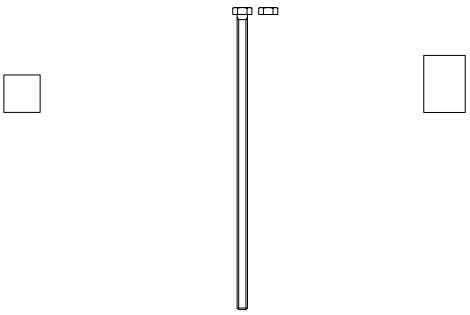

5.2

a.

b.

c.

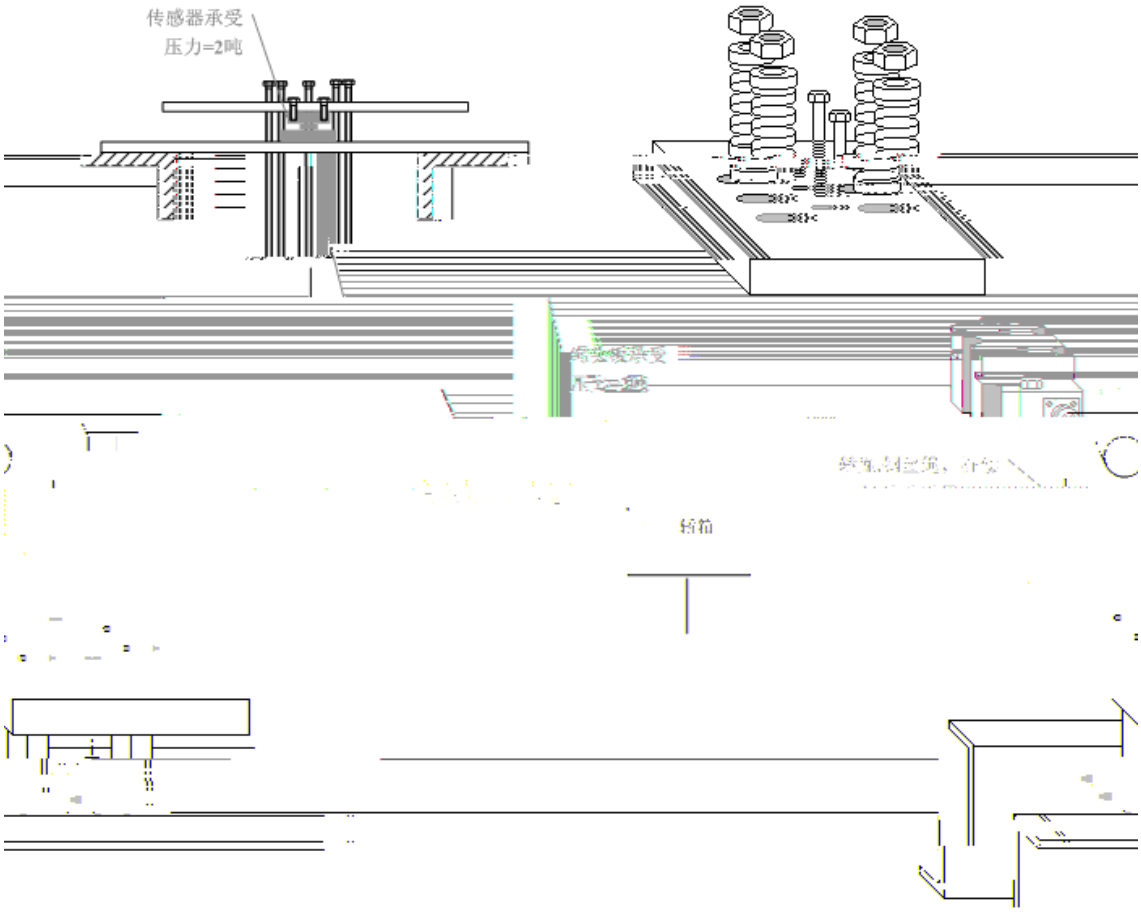
传感器承受
压力=2吨
传感器安装方式（不带支架）

5.3

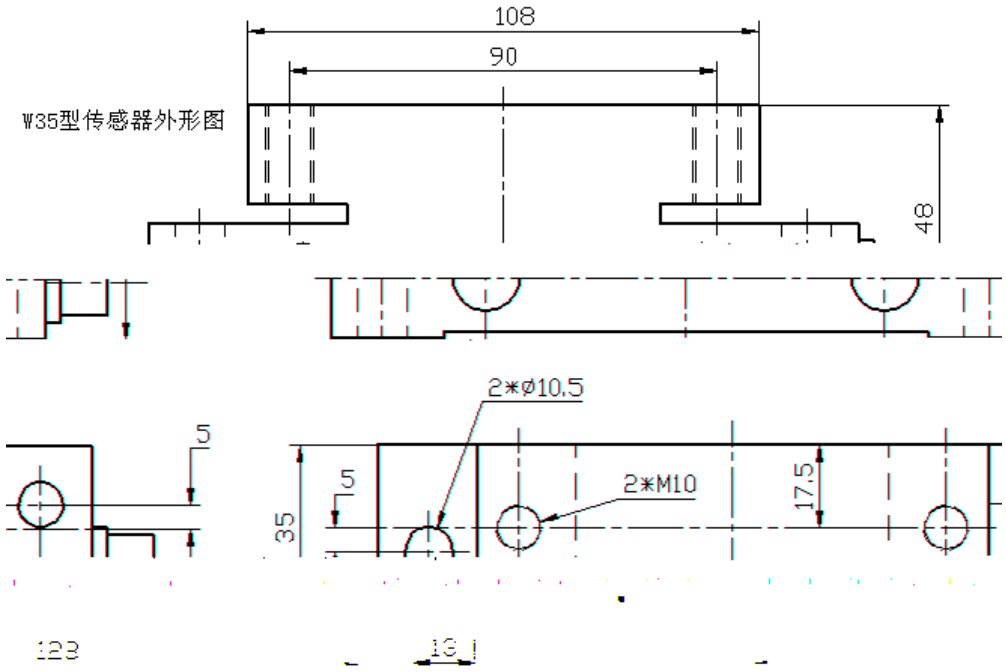
W35型传感器外形图
108
90
48
2*φ10.5
2*M10
5
35
17.5

5.4 V35



5.5 W24

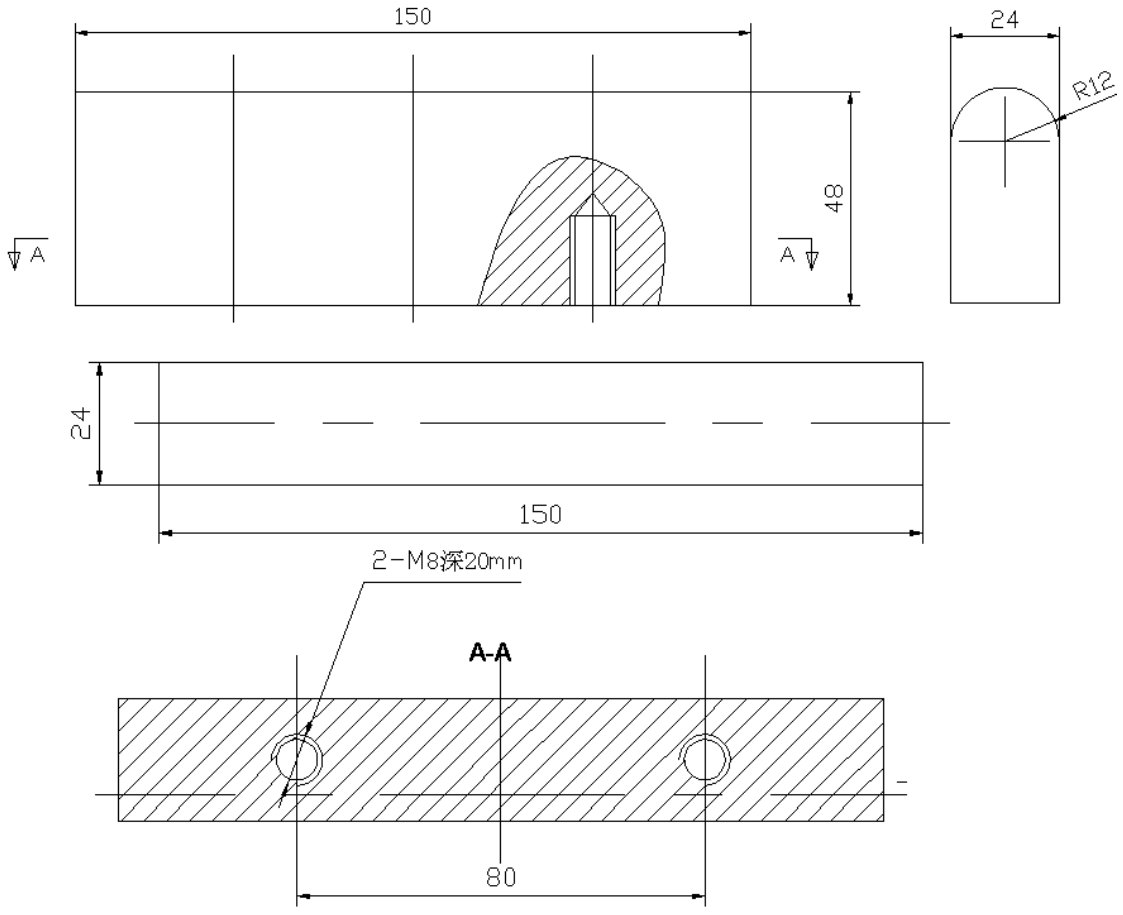

5.6

6.

6.1 10

1 RT+	CAN	C+
2 RT-	CAN	C-
3 +24V	24V	+24V
4 GND	24V	GND
5 AN1+		S+
6 AN1-		S-
7 V+		V+
8 V-		V-
9 AN2+		
10 AN2-		

1

2 100%

3

4

7.2.2

1

2 100%

3

4

5